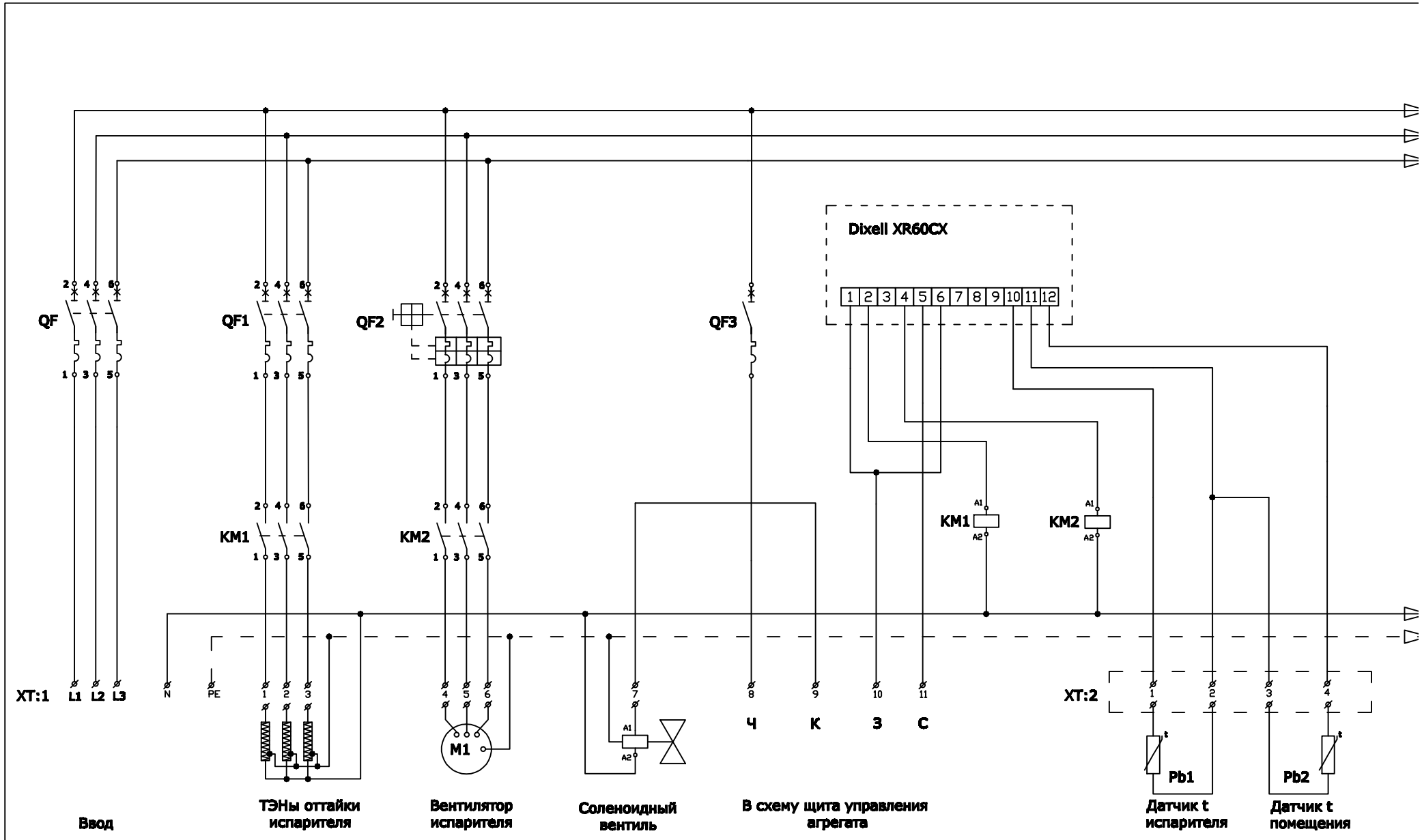

Схема принципиальная